RS 3 MINI

Uživatelská příručka

v1.0 2023.01

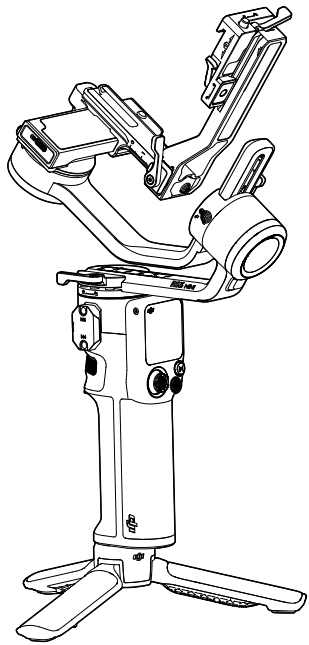

Hledání klíčových slov

Vyhledejte klíčová slova, například „baterie“ a „nainstalovat“. Pokud ke čtení tohoto dokumentu používáte Adobe Acrobat Reader, spusťte vyhledávání stisknutím kláves Ctrl + F v systému Windows nebo Command + F v systému Mac.

Přechod k tématu

Zobrazte si úplný seznam témat v obsahu. Kliknutím na téma přejdete do dané sekce.

Tisk tohoto dokumentu

Tento dokument podporuje tisk ve vysokém rozlišení.

Používání této příručky

Legenda

⚠ Důležité

Tipy a triky

Před prvním použitím si přečtěte

Před použitím DJITM RS 3 Mini si přečtěte následující dokumenty.

DJI RS 3 Mini Bezpečnostní pokyny

DJI RS 3 Mini Stručný průvodce

DJI RS 3 Mini Uživatelská příručka

Před prvním použitím doporučujeme shlédnout všechna výuková videa na oficiálních webových stránkách (https://www.dji.com/rs-3-mini) nebo v aplikaci DJI Ronin a také je třeba si přečíst Bezpečnostní pokyny. Před prvním použitím si nezapomeňte přečíst Stručnou příručku, další informace naleznete v tomto návodu k použití.

Stáhněte si aplikaci Ronin a podívejte se na výuková videa

Naskenováním QR kódu si stáhněte aplikaci RONIN™ a podívejte se na výuková videa.

https://s.dji.com/guide22

Available on the iPhone App Store

iOS 11.0 nebo novější

Download for Android

Android 7.0 nebo novější

 © 2023 DJI Všechna práva vyhrazena.

Obsah

Používání této příručky 1

Legenda 1

Před prvním použitím si přečtěte 1

Stáhněte si aplikaci Ronin a podívejte se na výuková videa 1

Úvod 3

Diagram DJI RS 3 Mini 4

První použití 5

Nabíjení DJI RS 3 Mini 5

Připevnění prodloužené rukojeti / stativu 5

Odemknutí a uzamčení gimbalu 6

Montáž fotoaparátu 7

Vyvažování 11

Aktivace DJI RS 3 Mini 16

Připojení fotoaparátu 17

Automatické doladění 17

Obsluha 18

Funkce tlačítek a portů 18

Dotyková obrazovka 19

Nastavení aplikace Ronin 24

Aktualizace firmwaru 35

Rukojeť a vestavěná baterie 36

Bezpečnostní pokyny 36

Provozní režimy 39

Údržba 40

Specifikace 40

 © 2023 DJI Všechna práva vyhrazena.

Úvod

DJI RS 3 Mini je profesionální jednoruční tříosý gimbal speciálně navržený pro bezzrcadlovky. Je kompatibilní s širokou škálou běžných fotoaparátů a objektivů a podporuje testované užitečné zatížení až 2 kg. DJI RS 3 Mini disponuje vylepšeným výkonem gimbalu díky stabilizačnímu algoritmu RS 3. generace.

DJI RS 3 Mini váží 850 g, takže je lehký a uživatelé jej mohou nosit při sobě na cestách. [1] Gimbal lze přepínat mezi horizontálním a vertikálním snímáním bez dalšího příslušenství. Pomocí 1,4palcového barevného dotykového displeje mohou uživatelé kalibrovat gimbal a nastavovat jeho parametry. Pomocí vestavěných tlačítek mohou uživatelé ovládat pohyb gimbalu, spoušť, nahrávání a zaostřování fotoaparátu. DJI RS 3 Mini lze spárovat s běžnými bezzrcadlovými fotoaparáty prostřednictvím Bluetooth pro bezdrátové ovládání fotoaparátu. Díky portu NATO lze používat příslušenství, jako je například DJI RS Briefcase Handle. Rukojeť má vestavěnou baterii s kapacitou 2450 mAh, která poskytuje maximální dobu provozu až 10 hodin. [2]

Po připojení k aplikaci Ronin můžete snadno ovládat pohyb gimbalu a nastavení parametrů pomocí inteligentních funkcí, jako je Panorama, Timelapse a Track.

[1] Hmotnost v režimu horizontálního snímání je 850 g a v režimu na výšku s nasazenou rychloupínací destičkou 795 g (bez prodloužené rukojeti/stativu a sady ochrany ramene a šroubů). Skutečná hmotnost se může lišit v závislosti na výrobním procesu.

[2] Měření se provádí s vyrovnaným a nehybným zařízením. Maximální doba provozu je pouze orientační.

 © 2023 DJI Všechna práva vyhrazena.

Diagram DJI RS 3 Mini

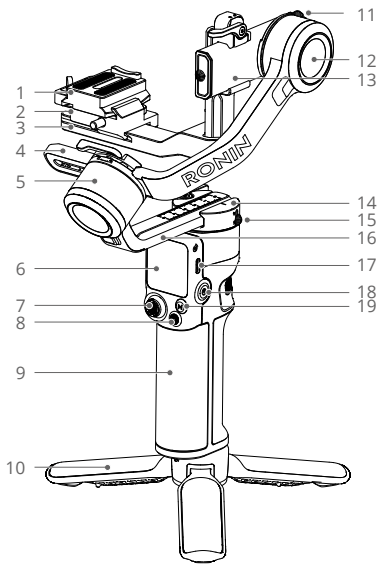

1. Horní rychloupínací destička
2. Dolní rychloupínací destička
3. Horizontální rameno
4. Rameno klonění
5. Motor klonění
6. 1,4palcový barevný dotykový displej
7. Joystick
8. Tlačítko ovládání fotoaparátu
9. Rukojeť (vestavěná baterie s otvorem pro šroub 1/4"-20)
10. Prodloužená rukojeť/stativ
11. Zámek klopení
12. Motor klopení
13. Rameno klopení
14. Motor otáčení
15. Zámek otáčení
16. Rameno otáčení
17. Napájecí port (USB-C)
18. Tlačítko napájení
19. Tlačítko M

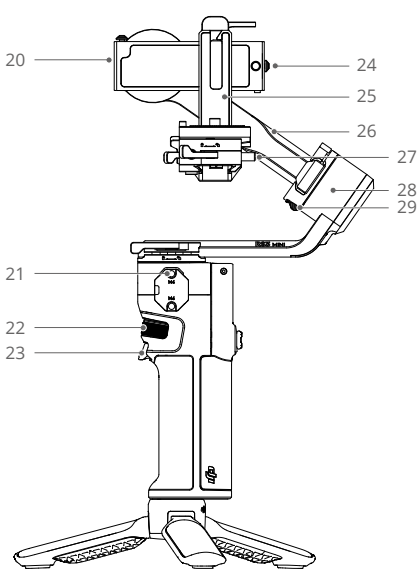

20. Port ovládání kamery RSS (USB-C)
21. Port NATO
22. Přední otočný volič
23. Spoušť
24. Bezpečnostní zámek
25. Vertikální rameno
26. Rameno klonění
27. Bezpečnostní zámek
28. Motor klonění
29. Zámek klonění

 © 2023 DJI Všechna práva vyhrazena.

První použití

Nabíjení DJI RS 3 Mini

Nabíjejte DJI RS 3 Mini pomocí napájecího portu (USB-C) a pomocí napájecího kabelu (součástí balení) a USB adaptéru (není součástí balení). Doporučujeme používat USB adaptér 5V-2A. Baterii lze plně nabít přibližně za 2,5 hodiny. [1] Stisknutím tlačítka napájení můžete zkontrolovat úroveň nabití baterie na obrazovce když je zařízení vypnuté.

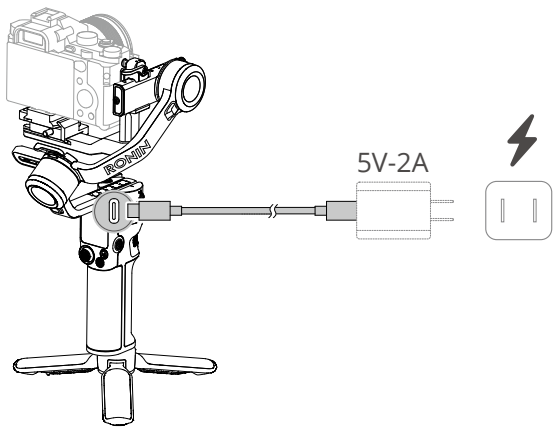

[1] Testováno v prostředí s teplotou 25 °C při použití 10W nabíječky.

Připevnění prodloužené rukojeti/stativu

Připevněte prodlouženou rukojeť/stativ ke gimbalu, utáhněte a rozložte stativ a umístěte gimbal na rovný povrch.

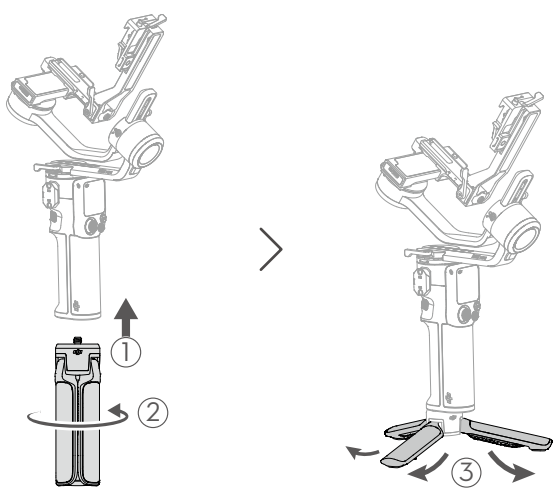

 © 2023 DJI Všechna práva vyhrazena.

Odemknutí a uzamčení gimbalu

Každá osa gimbalu je vybavena zámkem, který umožňuje uzamknout osy pro pohodlné skladování a instalaci. Gimbal je dodáván v uzamčené poloze. Přepněte zámek klopení a klonění do odemčené polohy. Před montáží kamery upravte polohu gimbalu podle obrázku a přepněte zámky klopení a klonění do uzamčené polohy.

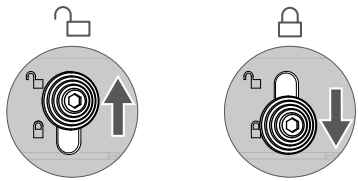

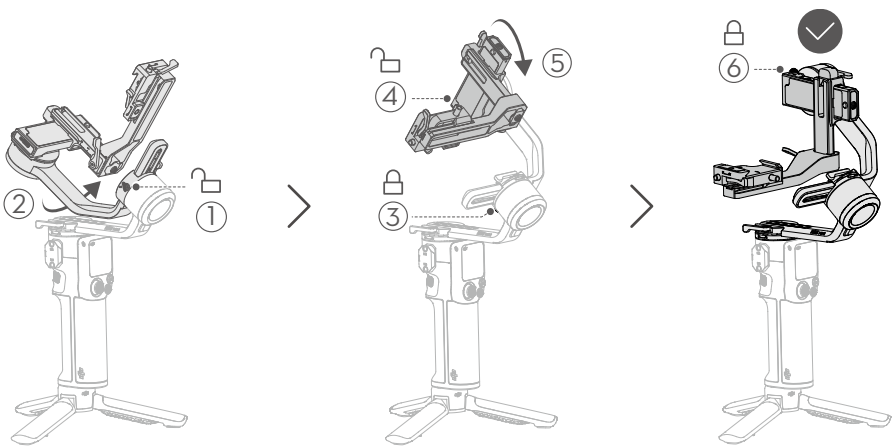

- Osa klonění a klopení DJI RS 3 Mini má různé uzamčené polohy, které lze uzamknout a uložit podle aktuální situace.

 © 2023 DJI Všechna práva vyhrazena.

Montáž fotoaparátu

Podporované fotoaparáty a objektivy

DJI RS 3 Mini byl důkladně testován na nosnost 2 kg. Ujistěte se, že kombinovaná hmotnost kamery, objektivu a dalšího příslušenství nepřesahuje 2 kg (4,4 lbs). Nejnovější seznam kompatibility řady Ronin naleznete na oficiálních stránkách DJI (https://www.dji.com/support/compatibility).

Montáž fotoaparátu

Před montáží fotoaparátu na DJI RS 3 Mini jej nezapomeňte řádně připravit. Sejměte krytku objektivu a zkontrolujte, zda je do kamery vložena baterie a paměťová karta.

1. Připevnění horní rychloupínací destičky
   Utažením šroubu připevněte horní rychloupínací destičku k fotoaparátu. Poznámka: k pevnému zajištění fotoaparátu na horní rychloupínací destičce použijte zakřivenou vodicí lištu.

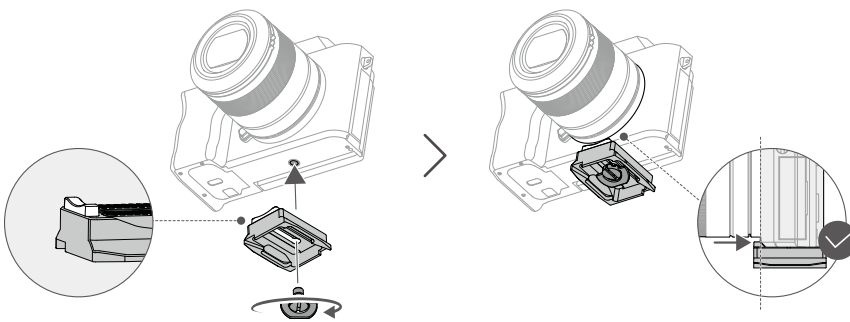

- Pokud nelze použít zakřivenou vodicí lištu horní rychloupínací destičky k pevnému zajištění fotoaparátu, změňte směr horní rychloupínací destičky a poté ji nainstalujte.

2. Připevnění fotoaparátu ke gimbalu
   DJI RS 3 Mini podporuje horizontální i vertikální snímání. Postupujte podle následujících kroků pro instalaci kamery v režimu horizontálního a vertikálního snímání.

 © 2023 Všechna práva vyhrazena.

Horizontální snímání

1. Uvolněte páčku ① na spodní rychloupínací desce.
2. Vložte horní rychloupínací destičku s připevněným fotoaparátem do spodní rychloupínací destičky ② , jak je znázorněno níže.
3. Nastavte spodní rychloupínací destičku do vhodné polohy podle šířky fotoaparátu a poté utáhněte páčku ③ .

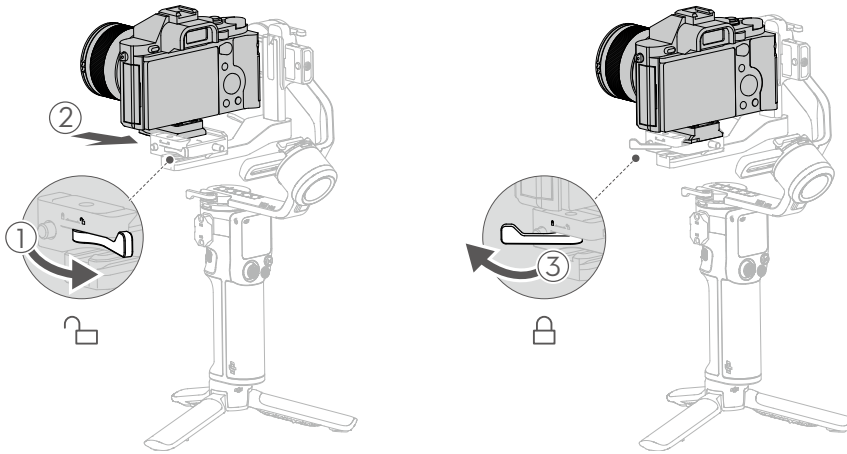

- Polohu spodní rychloupínací destičky na vodorovném rameni lze nastavit podle šířky fotoaparátu. Uvolněte červenou páčku na spodní rychloupínací destičce a poté spodní rychloupínací destičku posuňte.
- Chcete-li sejmout horní rychloupínací destičku, uvolněte červenou páčku na ní a stiskněte a podržte pojistku vedle páčky.

 © 2023 DJI Všechna práva vyhrazena.

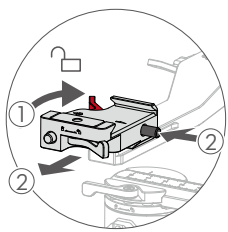

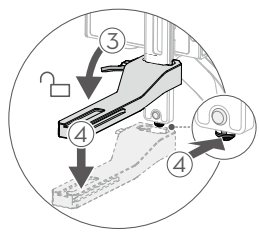

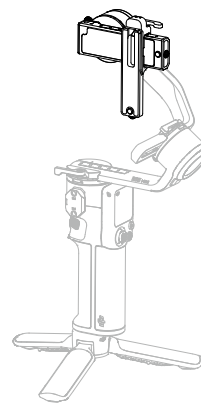

 © 2023 DJI Všechna práva vyhrazena.

⚠ • NEINSTALUJTE spodní rychloupínací destičku v nesprávném směru. Jinak nebude kamera správně upevněna k vertikálnímu rameni.

4. Připevnění fotoaparátu ke gimbalu
   Zkontrolujte, zda je páčka ② na spodní rychloupínací destičce v odemčené poloze.
   Vložte fotoaparát a horní rychloupínací destičku ① do spodní rychloupínací destičky, jak je znázorněno na obrázku níže. Po zaaretování dotáhněte páčku ② do uzamčené polohy.

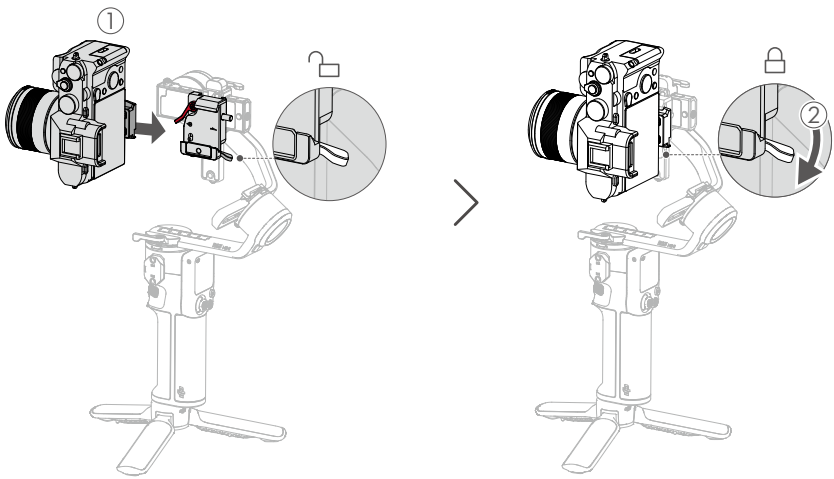

 © 2023 DJI Všechna práva vyhrazena.

Vyvažování

Pro dosažení nejlepšího výkonu DJI RS 3 Mini je důležité správné vyvážení. Správné vyvážení je rozhodující pro záběry s DJI RS 3 Mini, při kterých je vyžadován rychlý pohyb nebo zrychlení, a také poskytuje delší výdrž baterie. Před zapnutím DJI RS 3 Mini a nastavením softwaru je třeba správně vyvážit tři osy.

Před vyvažováním

1. Před instalací a vyvážením fotoaparátu na gimbal musí být fotoaparát kompletně nakonfigurován, se vším příslušenstvím a připojenými kabely. Pokud má fotoaparát krytku objektivu, nezapomeňte ji před vyvažováním sundat. Pokud používáte objektiv s optickým zoomem, nezapomeňte před vyvažováním zapnout fotoaparát a pokud používáte objektiv s proměnlivým ohniskem, zvolte ohniskovou vzdálenost.
2. Před vyvažováním se ujistěte, že je DJI RS 3 Mini vypnutý nebo v režimu spánku.

Postup vyvažování

DJI RS 3 Mini podporuje horizontální i vertikální snímání. Pro vyvážení gimbalu v různých režimech snímání postupujte podle níže uvedených kroků. Při vyvažování se nezapomeňte řídit níže uvedenými schématy.

Výuková videa : https://www.dji.com/guide22

 © 2023 DJI Všechna práva vyhrazena.

Vyvažování při horizontálním snímání

1. Vyvážení vertikálního klopení

a) Odemkněte osu klopení ① a uvolněte páčku na horizontálním rameni ② .

b) Otočte rameno klopení tak, aby objektiv fotoaparátu směřoval nahoru. Zkontrolujte, zda se fotoaparát nepřevažuje nahoru nebo dolů. Pokud se fotoaparát převažuje nahoru, posuňte jej dozadu ③ . Pokud se fotoaparát převažuje dolů, posuňte jej dopředu ③ .

c) Zvedněte fotoaparát mírně nahoru tak, aby gimbal nenesl váhu fotoaparátu, a poté utáhněte páčku na horizontálním rameni. Vertikální klopení je vyváženo, když je objektiv fotoaparátu stabilní a zároveň směřuje směrem nahoru.

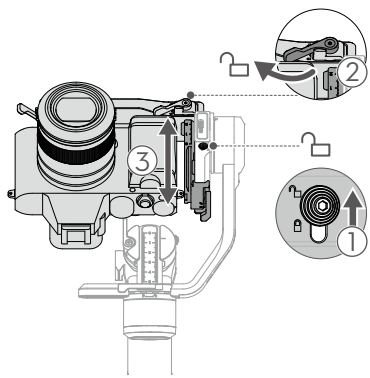

2. Vyvážení hloubky pro osu klopení

a) Otočte rameno klopení tak, aby objektiv fotoaparátu směřoval dopředu. Uvolněte páčku na rameni ① .

b) Zkontrolujte, zda se fotoaparát nepřevažuje dopředu nebo dozadu. Pokud se fotoaparát převažuje dopředu, posuňte jej dozadu ② . Pokud se fotoaparát převažuje dozadu, posuňte jej dopředu ② .

c) Utáhněte páčku na vertikálním rameni do uzamčené polohy. Osa klopení je vyvážená, pokud je objektiv fotoaparátu stabilní a zároveň směřuje dopředu.

d) Otočte zámek klopení do uzamčené polohy ③ .

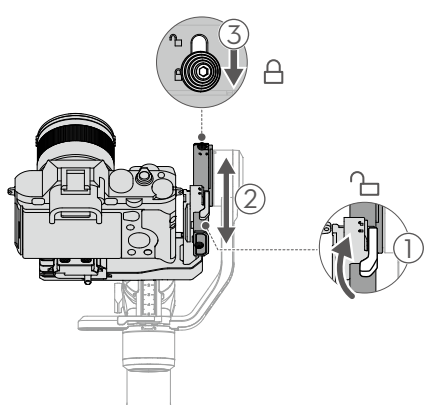

 © 2023 DJI Všechna práva vyhrazena.

3. Vyvážení osy klonění

a) Odemkněte osu klonění ① a přepněte páčku na ose klonění do odemčené polohy ② .

b) Zkontrolujte, jakým směrem se pohybuje motor klonění. Pokud se fotoaparát otáčí doleva, posuňte jej doprava ③ . Pokud se fotoaparát otáčí doprava, přesuňte fotoaparát doleva ③ .

c) Utáhněte páčku na ose klonění. Osa klonění je vyvážená, když je horizontální rameno udržováno rovnoběžně s rovným povrchem.

d) Přepněte zámek klonění do uzamčené polohy.

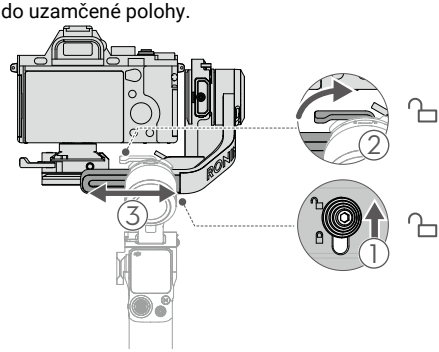

4. Vyvážení osy otáčení

a) Odemkněte osu otáčení ① a uvolněte páčku na ose otáčení ②.

b) Při držení rukojeti nakloňte gimbal dopředu a otáčejte ramenem otáčení, dokud nebude rovnoběžné s rovným povrchem. Zkontrolujte pohyb osy otáčení. Pokud se objektiv fotoaparátu otáčí doleva, posuňte fotoaparát doprava ③ . Pokud se objektiv fotoaparátu otáčí doprava, posuňte fotoaparát doleva ③.

c) Utáhněte páčku na ose otáčení. Osa otáčení je vyvážená, pokud je rameno otáčení rovnoběžné s rovným povrchem, zatímco je rukojeť nakloněná.

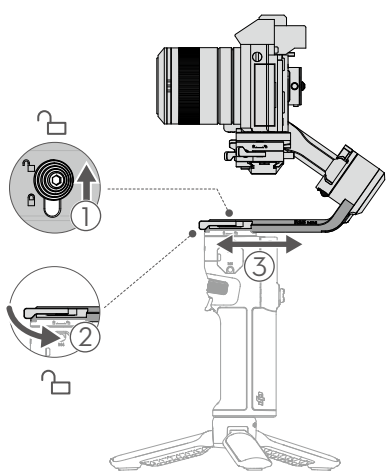

 © 2023 DJI Všechna práva vyhrazena.

Vyvažování při vertikálním snímání

1. Vyvážení vertikálního klopení

a) Odemkněte osu klopení ① a uvolněte červenou páčku na spodní rychloupínací destičce ② .

b) Otočte rameno klopení tak, aby objektiv fotoaparátu směřoval nahoru. Zkontrolujte, zda se fotoaparát nepřevažuje nahoru nebo dolů. Pokud se fotoaparát převažuje nahoru, posuňte jej dozadu ③ . Pokud se fotoaparát převažuje dolů, posuňte jej dopředu ③ .

c) Utáhněte červenou páčku na spodní rychloupínací destičce. Vertikální klopení je vyvážené, pokud je objektiv fotoaparátu stabilní a zároveň směřuje směrem nahoru.

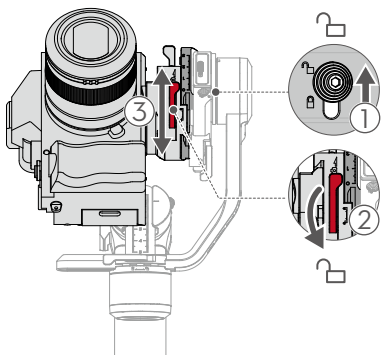

2. Vyvážení hloubky pro osu klopení

a) Otočte osu klopení tak, aby objektiv fotoaparátu směřoval dopředu. Uvolněte páčku na vertikálním rameni ①.

b) Zkontrolujte, jestli se fotoaparát nepřevažuje dopředu nebo dozadu. Pokud se fotoaparát převažuje dopředu, posuňte jej dozadu ② . Pokud se fotoaparát převažuje dozadu, posuňte jej dopředu ② .

c) Utáhněte páčku na vertikálním rameni. Osa klopení je vyvážená, když je objektiv fotoaparátu stabilní a zároveň směřuje dopředu.

d) Přepněte zámek klopení do uzamčené polohy ③ .

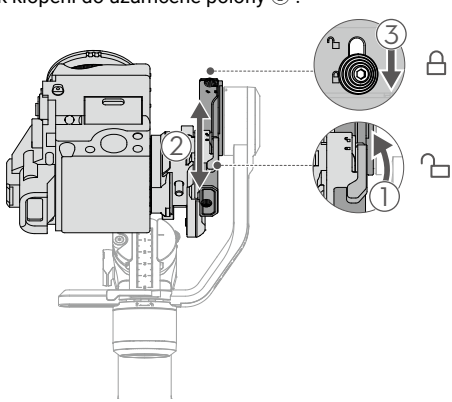

 © 2023 DJI Všechna práva vyhrazena.

3. Vyvážení osy klonění

a) Odemkněte osu klonění ① a dejte páčku na ose klonění do odemčené polohy ② .

b) Zkontrolujte, jakým směrem se pohybuje motor klonění. Pokud se fotoaparát otáčí doleva, posuňte jej doprava ③ . Pokud se fotoaparát otáčí doprava, pěsuňte jej doleva ③ .

c) Utáhněte páčku na ose klonění. Osa klonění je vyvážená, pokud je vertikální rameno kolmo k vodorovné ploše.

d) Otočte zámek klonění do uzamčené polohy.

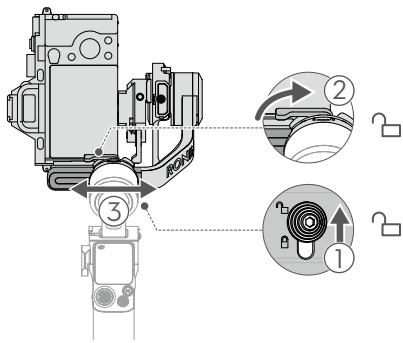

4. Vyvážení osy otáčení

a) Odemkněte osu otáčení ① a uvolněte páčku na ose otáčení ② .

b) Při držení rukojeti nakloňte gimbal dopředu a otáčejte ramenem otáčení, dokud nebude rovnoběžné s rovným povrchem. Zkontrolujte pohyb osy otáčení. Pokud se objektiv fotoaparátu otáčí doleva, posuňte fotoaparát doprava ③ . Pokud se objektiv kamery otáčí doprava, posuňte kameru doleva.

c) Utáhněte páčku na ose otáčení. Osa otáčení je vyvážená, pokud je rameno otáčení rovnoběžné s rovným povrchem, zatímco je rukojeť nakloněná.

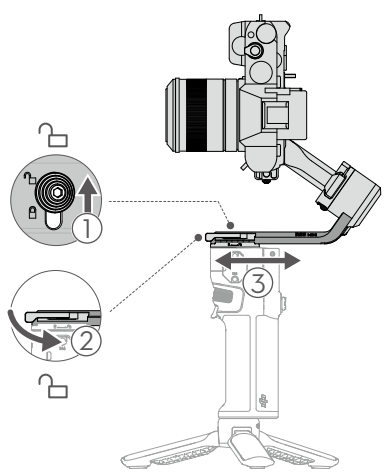

 © 2023 DJI Všechna práva vyhrazena.

Aktivace DJI RS 3 Mini

DJI RS 3 Mini je nutné aktivovat prostřednictvím aplikace Ronin. Pro aktivaci DJI RS 3 Mini postupujte podle níže uvedených kroků:

1. Stisknutím a podržením tlačítka napájení zapnete DJI RS 3 Mini a vyberete jazyk na dotykovém displeji.
2. Naskenujte QR kód na obrazovce a stáhněte si aplikaci Ronin.
3. Ve svém telefonu zapněte funkci Bluetooth. Spusťte aplikaci Ronin a přihlaste se pomocí účtu DJI. Vyberte DJI RS 3 Mini, zadejte výchozí heslo 12345678 a aktivujte gimbal podle pokynů. Pro aktivaci je nutné připojení k internetu.

⚠
- DJI RS 3 Mini podporuje až pět použití bez aktivace. Poté je pro další použití nutná aktivace.
- Před použitím gimbalu se ujistěte, že jsou zámky klonění, klopení a otáčení v odemčené poloze.

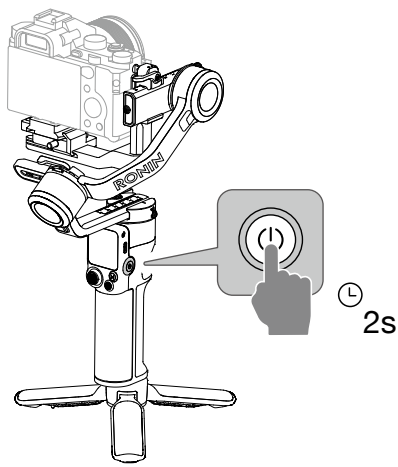

 © 2023 DJI Všechna práva vyhrazena.

Připojení fotoaparátu

DJI RS 3 Mini podporuje bezdrátové připojení fotoaparátu pomocí Bluetooth, ovládání fotoaparátu je možné bez nutnosti propojení kabelem. Přejetím prstem od horní části dotykového displeje dolů na domovské obrazovce vstoupíte do ovládacího centra. Klepněte na ikonu Bluetooth a vyberte zařízení, gimbal a fotoaparát se začnou párovat. Ikona Bluetooth se rozsvítí modře, což znamená, že připojení proběhlo úspěšně.

U fotoaparátů řady Sony je třeba před připojením ke gimbalu povolit dálkové ovládání Bluetooth.

U fotoaparátů řady Canon je třeba před připojením ke gimbalu povolit režim dálkového ovládání pro režim fotografování nebo natáčení.

Další nastavení kamery při používání Bluetooth připojení naleznete v seznamu kompatibilních výrobků řady Ronin.
U fotoaparátů, které nepodporují Bluetooth, vyberte správný ovládací kabel podle typu fotoaparátu. Propojte kameru a ovládací port kamery RSS gimbalu pomocí kabelu.

- Podporované modely fotoaparátů naleznete v seznamu kompatibilních výrobků řady Ronin (https://www.dji.com/support/compatibility).
- Některé ovládací kabely fotoaparátu je nutné zakoupit samostatně.

Automatické doladění

Před použitím gimbalu nastavte pomocí automatického doladění tuhost motoru. Automatické doladění zajistí správnou tuhost motoru podle užitečného zatížení, aby bylo dosaženo optimálního výkonu gimbalu. Po dokončení kalibrace automatického doladění je gimbal připraven k použití.

Stisknutím a podržením tlačítka napájení zapněte DJI RS 3 Mini nebo jej jednou či dvakrát stiskněte pro ukončení režimu spánku. Klepnutím na ikonu automatického doladění na dotykovém displeji zapněte automatickou kalibraci.

- Umístěte gimbal na stabilní rovný povrch. Během automatického dolaďování NEHÝBEJTE gimbalem. Během automatické kalibrace je normální, že se gimbal třese nebo vydává zvuky.

 © 2023 DJI Všechna práva vyhrazena.

Obsluha

Funkce tlačítek a portů

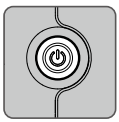

Tlačítko napájení

- Stisknutí a podržení: zapnutí/vypnutí
- Stisknutí jednou/dvakrát: vstup do režimu spánku nebo jeho ukončení
- Stisknutím zkontrolujete úroveň nabití baterie ve vypnutém stavu

Tlačítko ovládání kamery

Po připojení fotoaparátu pomocí Bluetooth nebo ovládacího kabelu lze pomocí ovládacího tlačítka fotoaparátu provést následující funkce:

- Stisknutí do poloviny: automatické zaostření
- Jedno stisknutí: zahájení nebo zastavení nahrávání
- Stisknutí a podržení: pořízení fotografie

Prohlédněte si stránky https://www.dji.com/support/compatibility.
Podrobné informace o podporovaných funkcích kamery naleznete v seznamu kompatibilních výrobků řady Ronin.

Tlačítko M

- Jedno stisknutí: výběr uživatelského profilu
- Stisknutí a podržení: vstup do režimu Sport; pro setrvání v režimu Sport stiskněte dvakrát tlačítko spouště. Pro ukončení režimu Sport postup zopakujte.
- Stisknutí a podržení tlačítka M spolu se spouští: zahájení automatického doladění.

Ve sportovním režimu se výrazně zvýší rychlost jakou gimbal následuje vaše pohyby. Je vhodný pro natáčení v situacích, kdy se snímané objekty pohybují náhle a velkou rychlostí.

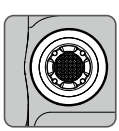

Joystick

Výchozí nastavení směrů ovládání joysticku jsou následující:

- Posunutí nahoru nebo dolů: ovládání pohybu osy náklonu.
- Stiskněte tlačítko vlevo nebo vpravo: ovládání pohybu osy otáčení.

Směr ovládání joysticku lze nastavit v aplikaci Ronin.

Přední otočný volič

Otočením ovládáte zaostření/zoom ve výchozím nastavení.
Nastavení lze změnit pomocí dotykové obrazovky.
Další podrobnosti naleznete v části Dotyková obrazovka.

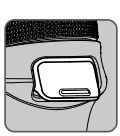

Spoušť

- Stisknutí a podržení: vstup do režimu uzamčení, klepnutím na dotykový displej zůstanete v režimu uzamčení a poté můžete spoušť uvolnit.
- Dvojí klepnutí: opětovné nastavení gimbalu.
- Trojí klepnutí: gimbal se otočí o 180°, takže bude fotoaparát směřovat k uživateli (režim Selfie).

 © 2023 DJI Všechna práva vyhrazena.

Dotyková obrazovka

Domovská stránka

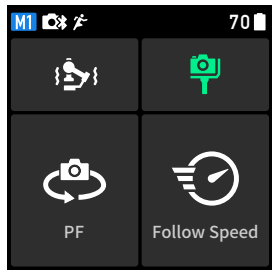

M1 Označuje aktuální uživatelský profil. Uživatelé mohou nastavit a uložit tři uživatelské profily: M1, M2 a M3.

Ukazuje, že je připojen ovládací kabel fotoaparátu.

Označuje připojení Bluetooth.

Označuje, že je povolen režim Sport. V režimu Sport se zvýší rychlost následování gimbalu. Je vhodný pro natáčení v situacích, př kterých se snímané objekty pohybují náhle a vysokou rychlostí.

70 Zobrazuje aktuální úroveň nabití baterie gimbalu.

Automatické doladění

Automatické doladění použijte po vyvážení. Automatické doladění zajistí správnou tuhost motoru v závislosti na užitečném zatížení, aby se dosáhlo optimálního výkonu gimbalu.

Tři hodnoty na stránce automatického doladění udávají tuhost příslušných tří os. Nastavení tuhosti motoru umožňuje doladit sílu motoru při reakci a vyvažování hmotnosti na každé ose. Nezapomeňte ponechat rezervu, aby se zajistila neustálá stabilita. Pokud je hodnota tuhosti příliš vysoká, gimbal se může chvět. Pokud je hodnota tuhosti příliš nízká, bude to mít dopad na funkčnost gimbalu.

Stav vyvážení

Pokud stavový řádek svítí zeleně, znamená to, že je gimbal vyvážený. Pokud stavový řádek svítí žlutě, gimbal je mírně nevyvážený. Pokud je gimbal kriticky nevyvážený, stavový řádek svítí červeně. V takovém případě je nutné příslušnou osu znovu vyvážit. Chcete-li zkontrolovat stav vyvážení osy otáčení, nakloňte gimbal o 15° doleva nebo doprava a zkontrolujte stavový řádek. Chcete-li zkontrolovat stav vyvážení osy náklonu, otáčejte gimbalem pomocí joysticku, dokud objektiv kamery nebude směřovat nahoru, a poté zkontrolujte stavový řádek.

 © 2023 DJI Všechna práva vyhrazena.

Režim sledování

Tři motory gimbalu ovládají tři osy. Motor pro klonění ovládá osu naklonění, motor pro otáčení ovládá osu otáčení a motor pro klopení ovládá osu klopení. DJI RS 3 Mini podporuje následující režimy sledování: PF, PTF, FPV, Vlastní a 3D Roll 360. Režimy sledování lze přepínat kliknutím na tlačítko M nebo klepnutím přímo na dotykovou obrazovku.

PF 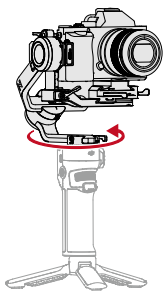	PF: sledování otáčením, kdy osa otáčení sleduje pouze pohyb rukojeti. Vhodné pro situace, jako je pořizování průchozích a obloukových záběrů nebo pohyb zleva doprava.
PTF 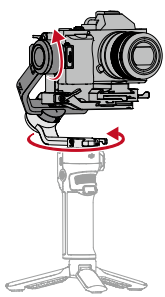	PTF: sledování otáčením a klopením podle pohybu, kdy osy otáčení i klopení sledují pohyb rukojeti. Vhodné pro situace př pohybu nahoru a dolů nebo šikmo.
FPV 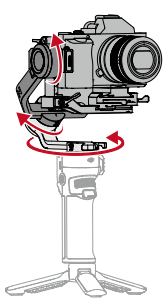	FPV: sledování otáčením, klopením a kloněním, kdy všechny tři osy sledují pohyb rukojeti. Vhodné pro situace při otáčení kamery nebo natáčení z malého úhlu.

 © 2023 DJI Všechna práva vyhrazena.

Vlastní	Vlastní: podle potřeby povolí nebo zakáže sledování některé osy. Režim uzamčení je povolen, když jsou všechny tři osy deaktivovány. V režimu uzamčení nebude žádná ze tří os sledovat pohyb rukojeti.
3D Roll 360	3D Roll 360: umožňuje natáčet záběry při otáčení kamery o 360°. Osa náklonu se otočí o 90° tak, aby objektiv kamery směřoval vzhůru. Zatlačením joysticku doleva nebo doprava spustíte 3D Roll 360. Dvojím zatlačením joysticku doleva nebo doprava v rychlém sledu za sebou spustíte automatické otáčení. Během automatického otáčení stiskněte dvakrát nebo třikrát spoušť a kamera se zastaví.

Rychlost sledování

Klepnutím vyberte rychlost sledování. Uživatelé si mohou vybrat rychlé, stědní, pomalé a vlastní.

Přejetí nahoru: Obrazovka nastavení gimbalu

Posunutím nahoru ze spodní části obrazovky vstoupíte na obrazovku nastavení gimbalu.

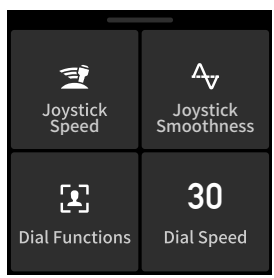

Rychlost joysticku: umožňuje uživatelům ovládat rychlost joysticku gimbalu. Uživatelé si mohou vybrat mezi rychlým, středním, pomalým a vlastním nastavením. Klepnutím na ikonu v pravém horním rohu dotykové obrazovky můžete přizpůsobit rychlost. Čím je hodnota vyšší, tím je vyšší rychlost joysticku.

Plynulost joysticku: umožňuje uživatelům ovládat citlivost gimbalu. Čím nižší je hodnota plynulosti, tím citlivější je pohyb gimbalu.

Funkce otočného voliče: umožňuje uživatelům nastavit funkci otočného voliče. Uživatelé si mohou zvolit ovládání zaostření/zoomu, ISO, clony, rychlosti závěrky, osy klonění, osy otáčení a osy klopení.

Rychlost otočného voliče: klepnutím nastavíte rychlost a plynulost odezvy předního voliče. Rychlost otáčení umožňuje uživatelům nastavit rychlost odezvy funkce nastavené pro otočný volič. Funkce plynulosti otočného voliče umožňuje uživatelům nastavit citlivost funkce nastavené pro otoční volič. Čím vyšší je hodnota plynulosti, tím je pohyb plynulejší. Uživatelé mohou povolit funkci Obrácený otočný volič, která umožňuje obrátit směr otáčení voliče.

 © 2023 DJI Všechna práva vyhrazena.

Přejetí dolů: Obrazovka ovládacího centra

Posunutím dolů z horní části obrazovky vstoupíte na obrazovku ovládacího centra.

Zámek obrazovky

Klepnutím na zámek obrazovky uzamkněte dotykovou obrazovku, abyste zabránili nechtěnému ovládání. Po povolení zámku obrazovky dotykovou obrazovku odemknete posunutím prstem nahoru.

Bluetooth

Klepnutím na ikonu Bluetooth připojíte fotoaparát přes Bluetooth. Klepnutím na položku Připojit spárujete Bluetooth gimbalu a kamery. Po úspěšném připojení se změní barva ikony na modrou.

⚠ • Gimbal lze připojit vždy pouze k jedné kameře.

Tichý režim

Povolením vypnete zvuky včetně výstražného tónu. Zvuky motoru a zámků os nelze ztlumit.

 © 2023 DJI Všechna práva vyhrazena.

Nastavení

Položka	Popis
Zakázání selfie	Zakázání Selfie zabraňuje náhodnému vstupu do režimu Selfie a přerušení nahrávání. Pokud je režim Selfie zakázán, nespustí se ani po trojím stisknutí spouště.
Orbitové sledování	Je-li tato funkce povolena, gimbal se při natáčení obloukových záběrů pohybuje plynuleji.
Režim posunu	Umožňuje ručně ovládat osu náklonu a otáčení.
Horizontální kalibrace	Použijte, pokud není gimbal v rovině, když je v klidu. Pokud problém přetrvává, použijte ruční doladění.
Automatická kontrola gimbalu	Klepnutím analyzujete a zobrazíte informace o stavu hardwaru gimbalu.
Obnovení parametrů	Klepnutím obnovíte výchozí nastavení parametrů gimbalu a hesla Bluetooth.
Jazyk	Vyberte si jazyk na obrazovce z následujících možností: čínština (zjednodušená), angličtina, čínština (tradiční), japonština, korejština, francouzština, němčina, brazilská portugalština, španělština, thajština a ruština.
Informace o zařízení	Klepnutím zobrazíte informace o zařízení, například SN zařízení, název a heslo.
Verze firmwaru	Klepnutím zobrazíte verzi firmwaru gimbalu.
Informace o shodě	Klepnutím zobrazíte informace o shodě.

 © 2023 DJI Všechna práva vyhrazena.

Nastavení aplikace Ronin

Aplikace Ronin obsahuje funkce dotykové obrazovky i další funkce gimbalu. Níže uvedené snímky obrazovky vycházejí z verze aplikace pro systém iOS.

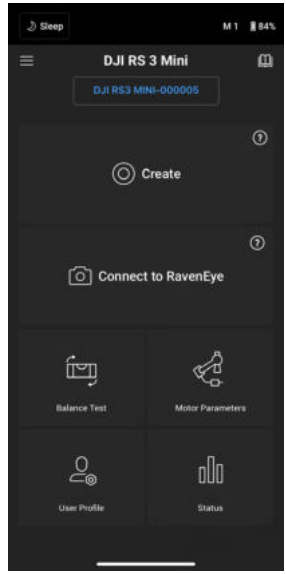

Horní lišta

Spánek/probuzení: klepnutím přejdete do režimu spánku nebo jej ukončíte.

Uživatelský profil: zobrazuje aktuální uživatelský profil.

Úroveň nabití baterie: zobrazuje úroveň nabití baterie gimbalu.

Informace

Nastavení: přihlášení k účtu, změnu jazyka a zobrazení stručného průvodce.

Seznam zařízení: zobrazí SN zařízení, název zařízení a heslo.

Firmware: zobrazuje verzi firmwaru.

Akademie

Podívejte se na výuková videa a přečtěte si příručky.

 © 2023 DJI Všechna práva vyhrazena.

Tvorba

Virtuální joystick

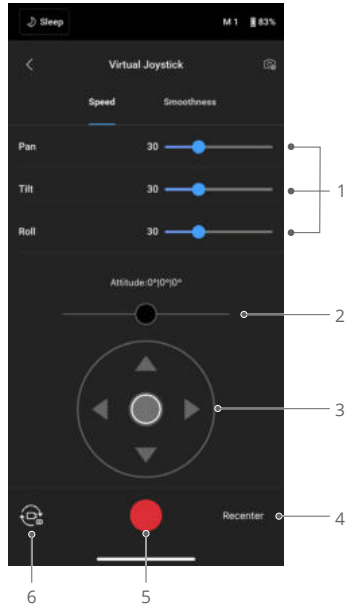

Pomocí virtuálního joysticku v aplikaci můžete ovládat pohyb gimbalu a pořizovat snímky nebo natáčet video.

1. **Ovládací lišta:** ovládejte rychlost a plynulost gimbalu nastavením ovládacího panelu. Rychlost umožňuje uživatelům nastavit dálkově ovládanou rychlost otáčení. Plynulost umožňuje uživatelům nastavit citlivost gimbalu. Čím nižší je hodnota plynulosti, tím citlivější je pohyb gimbalu.
2. **Páčka klonění:** ovládejte osu klonění gimbalu pomocí virtuálního joysticku.
3. **Páčka otáčení/klopení:** ovládejte osu otáčení a klopení gimbalu pomocí virtuálního joysticku.
4. **Opětovné vycentrování:** klepnutím na znovu vycentrujete gimbal.
5. **Tlačítko nahrávání/snímání:** klepnutím pořídíte fotografii nebo natočíte video.
6. **Přepínač Foto/Video:** klepnutím přepínáte mezi režimy fotografie a videa. Ujistěte se, že je režim stejný jako ten, který je nastaven na fotoaparátu.

 © 2023 DJI Všechna práva vyhrazena.

Ovládání mobilním telefonem

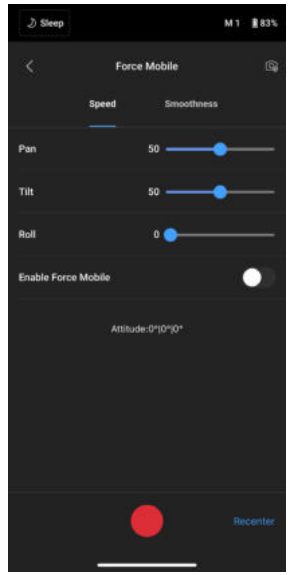

Tato funkce vyžaduje držák telefonu a mobilní telefon namontovaný vertikálně na stativu nebo řídítkách. Po povolení této funkce v aplikaci Ronin lze pohyb gimbalu ovládat nakláněním a otáčením mobilního telefonu. (Ve výchozím nastavení nelze pohyb gimbalu ovládat natáčením mobilního telefonu.)

Rychlost určuje vztah mezi rychlostí otáčení a úhlem. Když je rychlost nastavena na 50, úhel otočení pro kardanový a mobilní telefon je 1:1. Gimbal se bude pohybovat ve stejném úhlu jako mobilní telefon. Když je rychlost nastavena na méně než 50, gimbal se bude otáčet pomaleji než pohyb telefonu. Když je maximální rychlost nastavena na vyšší hodnotu než 50, rotace gimbalu je rychlejší než u mobilního telefonu.

Plynulost umožňuje uživatelům ovládat citlivost gimbalu. Čím nižší je hodnota plynulosti, tím citlivější je pohyb gimbalu.

Opětovné vycentrování: klepnutím znovu vycentrujete gimbal.

Tlačítko nahrávání/snímání: klepnutím pořídíte fotografii nebo natočíte video.

 © 2023 DJI Všechna práva vyhrazena.

Panoráma

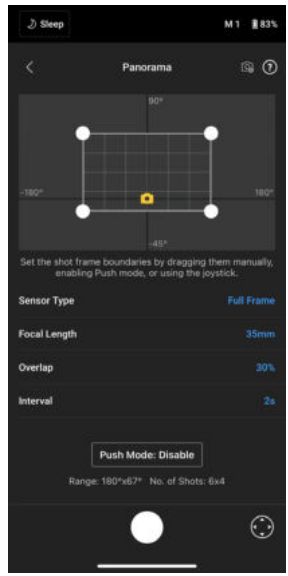

Panoráma umožňuje uživatelům zachytit řadu vzájemně propojených statických snímků s přesným ovládáním na základě typu snímače, ohniskové vzdálenosti objektivu, překrytí a intervalu.

Před použitím funkce Panorama se ujistěte, že jste fotoaparát a gimbal propojili pomocí odpovídajícího ovládacího kabelu fotoaparátu.

Překrytí: určuje poměr překrytí každé fotografie při generování panoramatu. Interval mezi snímáním fotografií by měl být nastaven o jednu sekundu delší než čas závěrky, aby nedošlo k rozmazání záběrů při použití dlouhé expozice.

Po potvrzení nastavení fotoaparátu lze nastavit panoramatický rozsah přetažením bílých bodů na mapě mřížky, ručním stisknutím gimbalu nebo pomocí virtuálního joysticku.

Celkový rozsah pokrytý koncovými body a snímky potřebnými k vytvoření panoramatu se zobrazí nad mapou mřížky. Rozsah osy klopení v Panorama je -45° až +90°, aby se zabránilo zaznamenání gimbalu na snímku, zatímco osa otáčení umožňuje zachytit celou 360° rotaci.

Začněte klepnutím na tlačítko spouště/záznamu.

 © 2023 DJI Všechna práva vyhrazena.

Timelapse

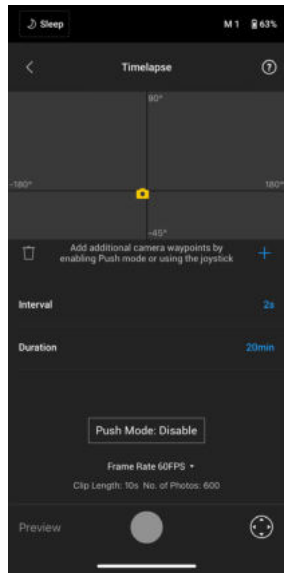

V režimu Timelapse spouští DJI RS 2 kameru k pořizování statických snímků s nastaveným časovým intervalem a po dokončení se automaticky zastaví. Trvání Timelapse a snímkovou frekvenci lze nastavit tak, aby DJI RS 2 mohl vypočítat přesný požadovaný počet snímků.

Povolením režimu Push mohou uživatelé před spuštěním Timelapse ručně upravit osy otáčení a klopení. Uživatelé mohou na DJI RS 2 zatlačit, aby změnili orientaci fotoaparátu a upravili záběr. Klepnutím na ikonu virtuálního joysticku můžete pomocí virtuálního joysticku upravit orientaci fotoaparátu.

Režim Motionlapse umožňuje uživatelům nastavit až pět trasových bodů, aby se fotoaparát během Timelapse pohyboval.

Chcete-li upravit polohu trasového bodu, nastavte fotoaparát do požadované polohy a klepnutím na ikonu + trasový bod potvrďte. Virtuální joystick můžete také použít k ovládání osy otáčení, klopení a klonění.

Chcete-li přidat další trasový bod, přesuňte závěs na další trasový bod a klepněte na ikonu + nad mapou mřížky. Poté, pokud chcete trasový bod odstranit, vyberte trasový bod a klepněte na ikonu koše. Po nastavení trasových bodů můžete buď klepnout na Náhled, abyste se ujistili, že Motionlapse obsahuje vše, nebo klepnutím na tlačítko závěrky / záznamu zahájíte fotografování. Ujistěte se, že fotoaparát a gimbal byly propojeny pomocí odpovídajícího ovládacího kabelu fotoaparátu.

 © 2023 DJI Všechna práva vyhrazena.

Track

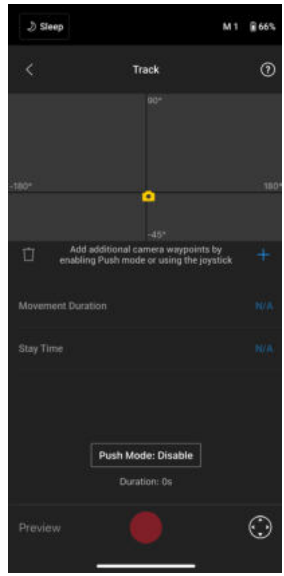

Režim Track je navržen tak, aby zachytil video až s 10 trasovými body. Uživatelé musí vybrat trasové body ručně pohybem gimbalu nebo pomocí virtuálního joysticku. Parametr trvání pod mapou mřížky udává, kolik času bude trvat, než gimbal přejde z jednoho bodu trasy do druhého. Doba setrvání udává, jak dlouho zůstane gimbal v trasovém bodu, než přejde na další trasový bod.

⚠ • NEPOUŽÍVEJTE tlačítko spouště fotoaparátu, když používáte režim Track.

 © 2023 DJI Všechna práva vyhrazena.

Herní ovladač

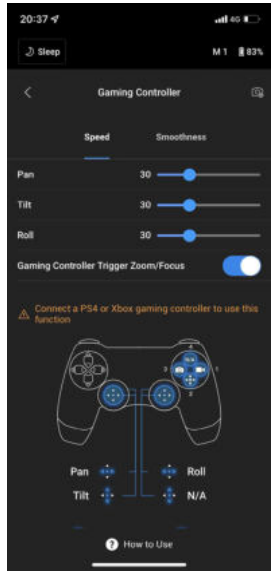

K ovládání gimbalu a fotoaparátu lze použít ovladače PS4 DualShock a Xbox. Po připojení ovladače k mobilnímu zařízení a gimbalu mohou uživatelé ovládat pohyby gimbalu, zaostřovat a zvětšovat a mohou nahrávat videa, vycentrovat gimbal, pořizovat fotografie a přepínat profily.

Rychlost a plynulost ovládacích páček lze nastavit. Pro optimální výkon nastavte hodnotu zaostření v nastavení fotoaparátu do hodnoty 10. Je vyžadován iOS 13 nebo vyšší, Android 9.0 nebo vyšší a aplikace Ronin v1.4.0 nebo vyšší.

Klepnutím na Jak používat se dozvíte více o herním ovladači.

 © 2023 DJI Všechna práva vyhrazena.

Nastavení fotoaparátu

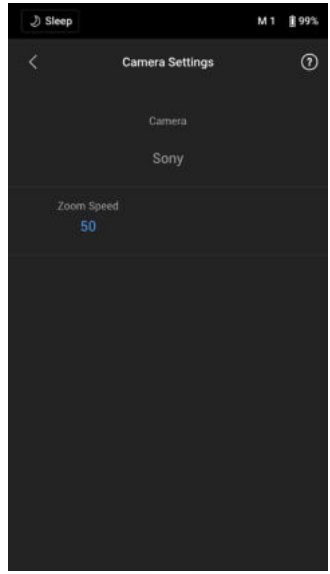

Všechny zobrazené parametry (kromě vysoké citlivosti ISO) lze ovládat pouze na základě možností fotoaparátu. Další informace naleznete v návodu k použití fotoaparátu.

 © 2023 DJI Všechna práva vyhrazena.

Test vyvážení

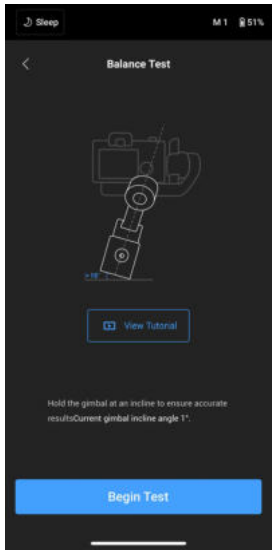

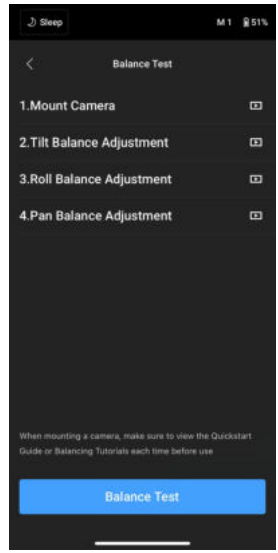

Klepnutím na možnost Zahájit test zkontrolujte stav vyvážení a poskytne skóre pro každou osu. Pokud není stav vyvážení dobrý, podívejte se na výuková videa na obrazovce, jak provádět vyvážení. Před zahájením testu se ujistěte, že je gimbal držen ve sklonu mezi 15° a 45°.

Parametry motoru

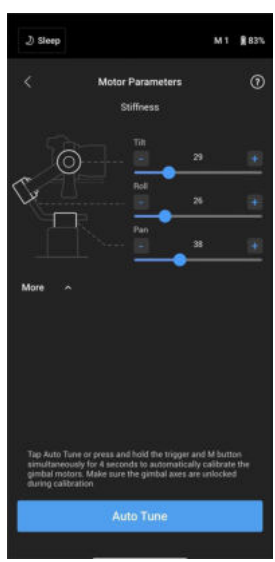

 © 2023 DJI Všechna práva vyhrazena.

Tuhost lze zobrazit a nastavit na stránce parametrů motoru. Klepnutím na možnost Automatické doladění se výsledek automaticky vypočítá na základě hmotnosti sestavy gimbalu. Po dokončení automatického doladění může uživatel v dolní části obrazovky zobrazit podrobnou diagnostiku motoru. Klepnutím na možnost Více zobrazíte podrobné informace o diagnostice motoru. Pokud je gimbal správně vyvážen, měla by se hodnota výkonu motorů pohybovat v rozmezí ±5. Pokud spotřeba energie na určité ose neustále přesahuje tento rozsah, zkontrolujte mechanické vyvážení gimbalu.

Uživatelský profil

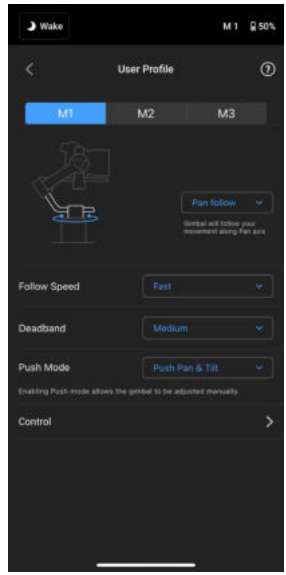

Na této stránce mohou uživatelé přizpůsobit parametry v různých uživatelských profilech, jako je Rychlost sledování, Mrtvé pásmo a režim Push.

- Rychlost sledování: určuje, jak rychle se fotoaparát pohybuje při překládání pohybu otáčení, klopení nebo klonění.
- Mrtvé pásmo: Určuje, jaké množství pohybu gimbal toleruje před převedením do otáčení, klopení či klonění kamery.
- Režim Push: Po povolení této funkce lze osu gimbalu ručně zatlačit do požadované polohy.

 © 2023 DJI Všechna práva vyhrazena.

Kliknutím na tlačítko Ovládání nastavte následující parametry:

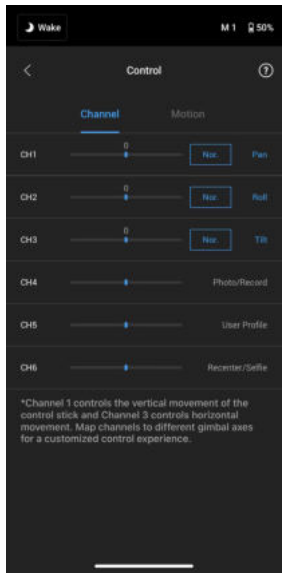

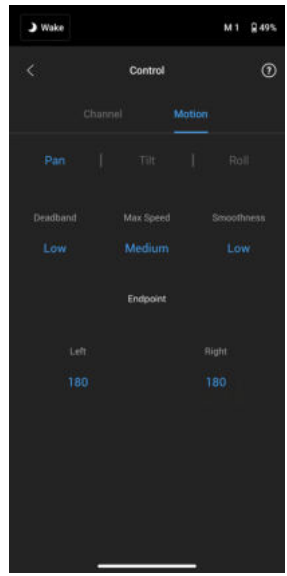

Kanály

Indikátor kanálu poskytuje zpětnou vazbu při konfiguraci dálkového ovládání. Kanály otáčení, klonění a klopení lze přiřadit odlišně a každou osu lze také převrátit. Normální znamená, že směr pohybu je stejný jako joystick. Inverzní znamená, že směr pohybu bude opakem pohybu joysticku.
Při použití joysticku můžete ovládat pouze kanály CH1 a CH3, které jsou ve výchozím nastavení mapovány na osy otáčení a klopení. Mapování kanálů můžete upravit klepnutím na název osy v pravé části obrazovky.

Pohyb

Ovládání joysticku můžete nastavit úpravou mrtvého pásma, max. rychlosti, vyhlazování a koncových bodů pro každou osu. Pro každé nastavení existují tři výchozí profily.

- Mrtvé pásmo: když se hodnota mrtvého pásma zvýší, bude zapotřebí větší pohyb páčky, aby se promítl do skutečného pohybu gimbalu.
- Max. rychlost: umožňuje nastavení dálkově ovládané rychlosti otáčení.
- Plynulost: umožňuje ovládat citlivost gimbalu.
- Koncový bod: omezuje rozsah otáčení gimbalu nastavením koncových bodů. Osa otáčení obsahuje kluzný kroužek, který umožňuje plynulé otáčení DJI RS 3 Mini, když jsou koncové body nastaveny na 180°. Na ose náklonu může uživatel nastavit koncové body podle požadovaných požadavků. Některé delší objektivy mohou narážet do rámu gimbalu. Nastavte úhel koncových bodů tak, abyste takovým případům předešli.

 © 2023 DJI Všechna práva vyhrazena.

Stav

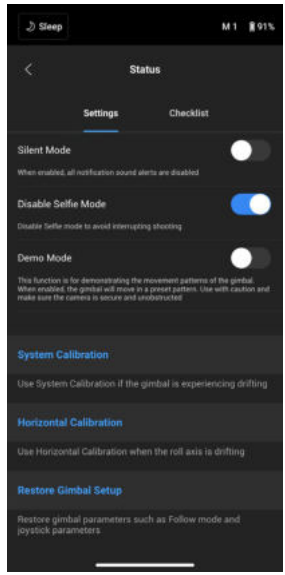

Nastavení

Používejte další funkce, například Tichý režim, Kalibrace systému, Horizontální kalibrace a Obnovení nastavení gimbalu.

Kontrolní seznam

Zobrazuje stav připojení přes Bluetooth a stav připojení fotoaparátu. Když je stav gimbalu abnormální, zde se zobrazí informace o stavu.

Aktualizace firmwaru

Firmware DJI RS 3 Mini se aktualizuje pomocí aplikace Ronin.

Pokud bude k dispozici nová verze firmwaru, uživatelé budou informováni prostřednictvím aplikace Ronin. Firmware aktualizujte podle pokynů na obrazovce. Během aktualizace firmwaru NEVYPÍNEJTE gimbal a ani neukončujte aplikaci.

Aplikace Ronin zobrazí hlášení, zda byla aktualizace úspěšná. Pokud se aktualizace nezdaří, restartujte gimbal a aplikaci Ronin a zkuste to znovu.

⚠
- Před aktualizací se ujistěte, že je gimbal dostatečně nabitý.
- Při aktualizaci se ujistěte, že je mobilní telefon připojen k internetu.
- Při aktualizaci NEVYPÍNEJTE gimbal.

 © 2023 DJI Všechna práva vyhrazena.

Rukojeť a vestavěná baterie

Vestavěná baterie v rukojeti má kapacitu 2450 mAh a maximální dobu provozu přibližně 10 hodin. *

* Měření bylo provedeno se zařízením ve vodorovném a klidovém stavu a s vyváženým gimbalem. Pokud je gimbal v pohybu, provozní doba se zkrátí.

Bezpečnostní pokyny

Následující pojmy jsou v literatuře k výrobku použity k označení různých úrovní možného poškození při provozu tohoto výrobku:

VAROVÁNÍ Postupy, které v případě, že nejsou správně dodrženy, vytvářejí pravděpodobnost materiálních škod, vedlejších škod a vážných zranění NEBO vytvářejí vysokou pravděpodobnost povrchových zranění.

UPOZORNĚNÍ Postupy, které v případě, že nejsou řádně dodržovány, vytvářejí možnost fyzické škody na majetku a malou nebo žádnou možnost zranění.

VAROVÁNÍ

Před použitím si přečtěte návod k použití a seznamte se s funkcemi tohoto výrobku. Nesprávná obsluha výrobku může vést k poškození výrobku, osobního majetku a způsobit vážné zranění. Jedná se o sofistikovaný výrobek. Je třeba jej obsluhovat s opatrností a zdravým rozumem a vyžaduje určité základní mechanické schopnosti. Nebudete-li tento výrobek obsluhovat bezpečným a zodpovědným způsobem, může dojít ke zranění nebo poškození výrobku či jiného majetku.

Produkt nesmí používat děti bez přímého dozoru dospělé osoby.
Tento výrobek NEPOUŽÍVEJTE jinak, než jak je uvedeno v dokumentech poskytnutých společností SZ DJI TECHNOLOGY CO., LTD. Tyto bezpečnostní pokyny obsahují pokyny pro bezpečnost, provoz a údržbu. Před montáží, nastavením nebo použitím je nutné si přečíst a dodržovat všechny pokyny a varování uvedené v návodu k použití, abyste výrobek správně používali a předešli jeho poškození nebo vážnému zranění.

VAROVÁNÍ

Abyste předešli požáru, vážným zraněním a škodám na majetku, dodržujte při používání, nabíjení nebo skladování rukojeti následující bezpečnostní pokyny.

Používání rukojeti

1. NEDOVOLTE, aby se rukojeť dostala do kontaktu s jakoukoli kapalinou. NENECHÁVEJTE rukojeť na dešti nebo v blízkosti zdroje vlhkosti. NEPOUŠTĚJTE rukojeť do vody. Pokud se vnitřek baterie dostane do kontaktu s vodou, může dojít k chemickému rozkladu, který může mít za následek vznícení baterie a může vést i k explozi.
2. Pokud vám rukojeť náhodou spadne do vody, okamžitě ji uložte na bezpečné a otevřené místo. Udržujte si bezpečnou vzdálenost od rukojeti, dokud nebude zcela suchá. Rukojeť již NEPOUŽÍVEJTE a řádně ji zlikvidujte podle popisu v části Likvidace rukojeti.
3. Hořící produkt uhaste vodou, pískem, hasicí dekou nebo suchým práškovým hasicím přístrojem.

 © 2023 DJI Všechna práva vyhrazena.

4. Nepoužívejte ani nenabíjejte nafouknutou, netěsnou nebo poškozenou rukojeť. Pokud rukojeť vypadá nezvykle, obraťte se na společnost DJI nebo autorizovaného prodejce DJI, který vám poskytne další pomoc.
5. Rukojeť by měla být používána při teplotách od -10° do 45° C (-14° až 113° F). Použití rukojeti v prostředí s teplotou nad 50° C (122° F) může vést k požáru nebo explozi. Použití rukojeti v prostředí s teplotou pod 0° C (32° F) může výrazně zkrátit dobu provozu.
6. NEPOUŽÍVEJTE rukojeť v silném elektrostatickém nebo elektromagnetickém prostředí. Jinak může dojít k poruše řídicí desky baterie.
7. NEROZEBÍREJTE ani nijak nepropichujte rukojeť, jinak může dojít k vytečení, vznícení nebo explozi baterie.
8. Nikdy s bateriemi neházejte nebo je nenechte spadnout na zem. Na rukojeť nebo nabíječku NEPOKLÁDEJTE těžké předměty.
9. Elektrolyty v baterii jsou vysoce korozivní. Pokud se elektrolyty dostanou do kontaktu s kůží nebo očima, okamžitě omyjte zasažené místo čerstvou tekoucí vodou po dobu nejméně 15 minut a poté okamžitě vyhledejte lékЩe.
10. Pokud vám rukojeť upadne, NEPOUŽÍVEJTE ji.
11. Baterie NEZAHŘÍVEJTE. NEDÁVEJTE rukojeť do mikrovlnné trouby ani do tlakové nádoby.
12. Rukojeť NIKDY nezkratujte.
13. Póly rukojeti očistěte čistým, suchým hadříkem.

Nabíjení rukojeti

1. NENECHÁVEJTE rukojeť během nabíjení bez dozoru. Nenabíjejte rukojeť v blízkosti hořlavých materiálů nebo na hořlavých površích, jako je koberec nebo dřevo.
2. Nabíjení rukojeti mimo teplotní rozsah 5° až 40° C (41° až 104° F) může vést k vytečení, přehřátí nebo poškození baterie. Ideální teplota nabíjení je 22° až 28° C (72° až 82° F).

Skladování rukojeti

1. Rukojeť uchovávejte mimo dosah dětí a zvířat.
2. Pokud bude rukojeť po delší dobu skladována, nabijte ji tak, aby byla baterie nabita v rozmezí 30 až 50 %.
3. NIKDY nenechávejte rukojeť poblíž zdrojů tepla, jako jsou kamna nebo topení. NIKDY nenechávejte rukojeť uvnitřvozidla za horkých dní. Ideální teplota pro skladování je 22° až 28° C (72° až 82° F).
4. Rukojeť udržujte v suchu.

Údržba rukojeti

1. NIKDY nepoužívejte rukojeť při příliš vysoké nebo nízké teplotě.
2. NIKDY neskladujte baterii v prostředí s teplotou vyšší než 45° C (113° F) nebo nižší než 0° C (32° F).

Informace o cestování

1. Před přepravou rukojeti na palubě letadla je třeba ji nejprve vybít, dokud úroveň nabití baterie neklesne pod 30 %. Rukojeť vybíjejte pouze na nehнlavém místě a skladujte ji na větraném místě.
2. Rukojeť udržujte dostatečně daleko od kovových předmětů jako jsou brýle, hodinky, šperky a sponky do vlasů.
3. NIKDY nepřepravujte poškozenou rukojeť nebo rukojeť, která je nabita na více než 30 %.

 © 2023 DJI Všechna práva vyhrazena.

Likvidace rukojeti

Rukojeť zlikvidujte ve zvláštních recyklačních boxech až po úplném vybití. NEVHAZUJTE rukojeť do běžných odpadkových košů. Přísně dodržujte místní předpisy týkající se likvidace a recyklace baterií.

UPOZORNĚNÍ

Používání rukojeti

1. Před použitím se ujistěte, že je rukojeť plně nabitá.
2. Pokud se zobrazí upozornění na nízký stav baterie, co nejdříve rukojeť nabijte.

Nabíjení rukojeti

Rukojeť je navržena tak, aby se přestala nabíjet, když je plně nabitá. Je však dobré sledovat průběh nabíjení a po úplném nabití rukojeť odpojit.

Skladování rukojeti

1. Pokud nebudete rukojeť používat 10 a více dní, vybijte ji na 40-65 %. To může výrazně prodloužit životnost baterie.
2. Po úplném vybití rukojeť po delší dobu NESKLADUJTE. Mohlo by tak dojít k nadměrnému vybití baterie a nevratnému poškození bateriového článku.
3. Pokud je rukojeť delší dobu uložena a baterie je vybitá, přejde rukojeť do režimu spánku. Chcete-li režim spánku ukončit, znovu rukojeť nabijte.

Údržba rukojeti

1. Pokud není baterie delší dobu používána, může dojít ke zkrácení doby její životnosti.
2. Pro zachování dobrého stavu rukojeti ji jedenkrát za tři měsíce nabijte a vybijte.

Likvidace rukojeti

1. Pokud je rukojeť zablokovaná a baterii nelze zcela vybít, obraťte se na odbornou firmu, která se zabývá likvidací nebo recyklací baterií, a požádejte o další pomoc.
2. Pokud nelze rukojeť po nadměrném vybití zapnout, okamžitě ji zlikvidujte.

 © 2023 DJI Všechna práva vyhrazena.

Provozní režimy

DJI RS 3 Mini má čtyři provozní režimy: Vzpřímený, Zavěšený, Svítilna a Briefcase.

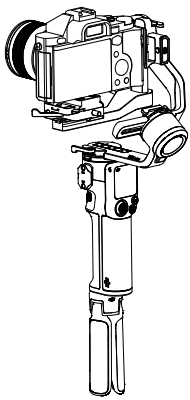

Vzpřímený režim

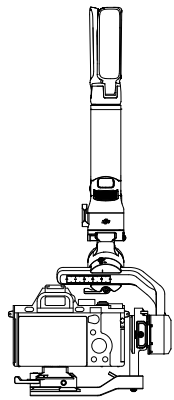

Zavěšený režim

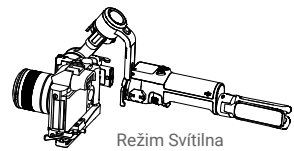

Režim Svítilna

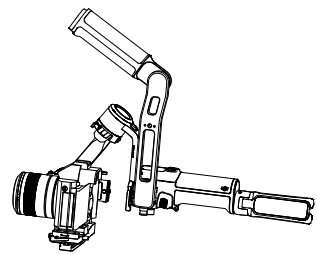

Režim Briefcase

Port NATO na straně DJI RS 3 Mini podporuje instalaci DJI RS Briefcase Handle (prodává se samostatně). Úhel rukojeti Briefcase lze nastavit pomocí knoflíku, což umožňuje intuitivnější pohyb kamery v nízkém úhlu.

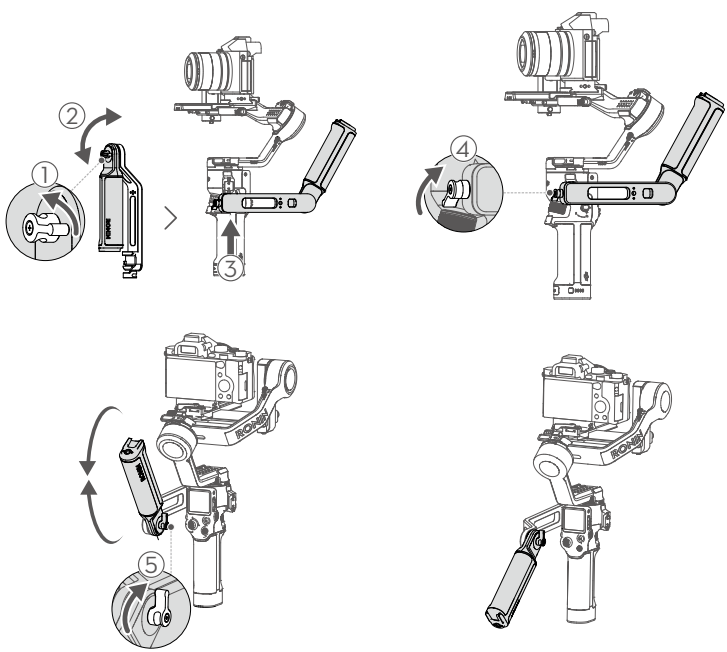

 © 2023 DJI Všechna práva vyhrazena.

Údržba

DJI RS 3 Mini není vodotěsný. Ujistěte se, že je během používání chráněn před prachem a vodou. Po použití doporučujeme DJI RS 3 Mini otřít měkkým suchým hadříkem. Na DJI RS 3 Mini NESTŘÍKEJTE žádné čisticí kapaliny.

Specifikace

Periferní	Port pro příslušenství	Montážní otvor 1/4"-20 Port pro ovládání kamery RSS (USB-C) Rozšiřující port NATO
	Baterie	Model: HB7-2450mAh-7.2V Typ: 18650 Li-ion 2S Kapacita: 2450 mAh Energie: 17,64 Wh Provozní doba: 10 hodin [1] Specifikace nabíjení: 5 V/2 A Doba nabíjení: přibližně 2,5 hodiny [2] Doporučená teplota nabíjení: 5° až 40° C (41° až 104° F)
	Propojení	Bluetooth 5.1 USB-C Nabíjecí port
	Požadavky aplikace Ronin	iOS 11.0 nebo novější Android 7.0 nebo novější
	Jazyky podporované dotykovou obrazovkou	angličtina, zjednodušená čínština, tradiční čínština, němčina, francouzština, korejština, japonština, španělština, portugalština (Brazílie), ruština, thajština
Pracovní výkon	Testované zatížení	0,4 - 2 kg (0,8 - 4,4 lbs)
	Maximální rychlost kontrolovaného otáčení	Otáčení: 360°/s Klopení: 360°/s Klonění: 360°/s
	Mechanický rozsah	Osa otáčení: 360° nepřetržité otáčení Osa klonění: -95° až +240° Osa klopení: -10° až +210°
Mechanické a elektrické vlastnosti	Provozní frekvence	2.4000-2.4835 GHz
	Výkon vysílače Bluetoth	<4 dBm
	Provozní teplota	-10° až 45° C (14° až 113° F)
	Hmotnost	Gimbal: 795 g (1,75 lbs) v režimu na výšku a 850 g (1,8 lbs) v režimu na šířku (včetně rychloupínací destičky a bez prodloužené rukojeti/stativu) Rozšířená rukojeť/stativ: přibližně 128 g (0,2 lbs)
	Rozměry	Složená: 323 × 195 × 98 mm (D × Š × V, výška nezahrnuje prodlouženou rukojeť/stativ) Složená: 180 × 159 × 296 mm (D × Š × V, bez fotoaparátu a prodloužené rukojeti/stativu)

[1] Měřeno s vodorovným a nehybným zařízením a vyváženým gimbalem. Pokud je gimbal v pohybu, provozní doba se zkrátí.
[2] Testováno v prostředí s teplotou 25 °C při použití 10W nabíječky.

 © 2023 DJI Všechna práva vyhrazena.

Kontakt
PODPORA DJI

https://www.dji.com/support

Dovozce:
Beryko s.r.o.
Pod Vinicemi 931/2, 301 00 Plzeň
www.beryko.cz

Tento obsah se může změnit.
Stáhněte si nejnovější verzi z https://www.dji.com/rs-3-mini

Máte-li jakékoli dotazy týkající se tohoto dokumentu, obraťte se na společnost DJI zasláním zprávy na adresu DocSupport@dji.com.

je ochrannou známkou společnosti DJI.

Copyright © 2022 DJI Všechna práva vyhrazena.